DC108R4.7

Magnetkontakt



DC108R4.7
Magnetkontakt

Tekniske specifikationer

General

Application type	Surface mount
Contact type	4K7 end-of-line resistor

Wired/wireless

Wired-wireless	Wired

Physical

Material	Aluminium

Regulatory

EN50131 grade	Grade 2

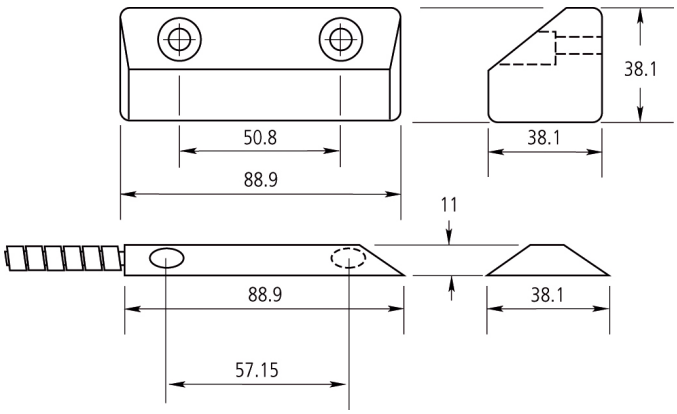

Kidde Global Solutions er et innovativt selskab og forbeholder sig ret til at ændre produktspecifikationer uden varsel. De nyeste produktspecifikationer kan du finde på dk.firesecurityproducts.com eller ved at kontakte din salgsrepræsentant hos.

Last updated on 12 November 2026 - 18:57