DC108R4.7

Rolltorkontakt mit 4K7 Abschlusswiderstand

Rolltor Magnetkontakt

Der Rolltor-Magnetkontakt der Serie DC108 ist für den Einsatz in den rauen Umgebungen kommerzieller und industrieller Anlagen vorgesehen. Die Geräte zur Bodenmontage sind mit einem flachen, schweren Aluminiumgussgehäuse ausgestattet. Die Reed-Schalterbaugruppe ist vollständig in einem exklusiven Polyurethan-Vergussmaterial eingeschlossen, um Schäden durch Feuchtigkeit oder Nässe zu verhindern.

Einfache Montage

Ein großer Betriebs-Schaltabstand von bis zu 7,5 cm erleichtert die Installation und hilft, Falschmeldungen durch Torbewegungen oder beschädigte und lose sitzende Türen zu vermeiden.



DC108R4.7

Rolltorkontakt mit 4K7 Abschlusswiderstand

Technische Spezifikationen

General

Application type	Surface mount
Contact type	4K7 end-of-line resistor

Wired/wireless

Wired-wireless	Wired

Physical

Material	Aluminium

Regulatory

EN50131 grade	Grade 2

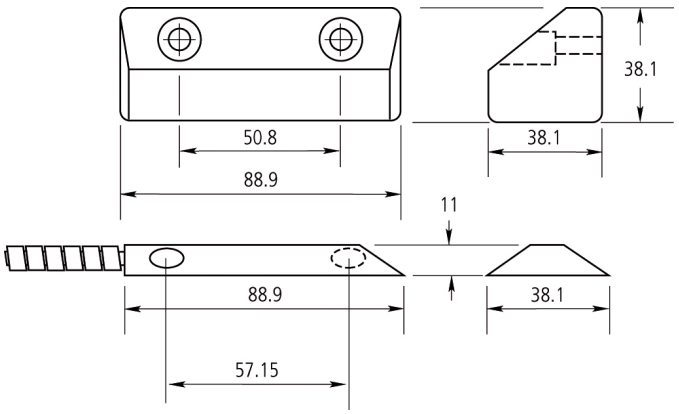

Als innovatives Unternehmen behält sich Kidde Global Solutions das Recht vor, Produktspezifikationen ohne Ankündigungen zu ändern. Für die aktuellsten Produktspezifikationen, besuchen Sie bitte de.firesecurityproducts.com online oder kontaktieren Sie bitte unsere Vertriebsmitarbeiter.