TVFC-M01-0403-DOM-G

TruVision 4MP Vollfarb IP 2.8-12mm Objektiv Dome Kamera, 40m Weißlicht

Allgemein

TruVision Full Color IP-Kameras bieten eine Reihe von Vorteilen gegenüber herkömmlichen IP-Kameras. Die in 4 und 8 Megapixel erhältlichen Kameras nehmen Videos in Vollfarbe auf und ermöglichen so eine klarere und genauere Identifizierung von Personen und Objekten im Sichtfeld. Dies ist besonders nützlich bei schlechten Lichtverhältnissen, wo herkömmliche IP-Kameras aufgrund der fehlenden Farbe schwer zu interpretierende Aufnahmen liefern können.

Das bei den meisten Modellen eingebaute zusätzliche Weißlicht sorgt dafür, dass die Kameras auch bei völliger Dunkelheit klares und verwertbares Bildmaterial aufzeichnen können. Dies macht sie ideal für den Einsatz in einer Vielzahl von Umgebungen, einschließlich Außenbereichen oder schlecht beleuchteten Innenräumen.

Insgesamt sind die neuen TruVision Full Color IP-Überwachungskameras eine zuverlässige und fortschrittliche Wahl für jedes Überwachungssystem. Sie liefern hochwertiges Videomaterial in Vollfarbe, das bei der Identifizierung und Erkennung potenzieller Bedrohungen oder Vorfälle helfen kann.



Einzelheiten

- Maximale Auflösung: 4MP (2688 x 1520)
- 24/7 Videobilder in Farbe
- Motorisiertes Varifokusobjektiv 2,8 bis 12 mm
- Integriertes zusätzliches Weißlicht bis zu 40 m
- Klassifizierung Person/Fahrzeug
- Video-Intelligenz: Erkennung von Eindringlingen, Erkennung von Querverbindungen, Erkennung von Ein- und Ausgängen, Gesichtserkennung
- H.265+ Kompression
- ONVIF Profil G, S, T offene Standards
- Edge-Aufnahme mit bis zu 256 GB SDHC-Karte

TVFC-M01-0403-DOM-G

TruVision 4MP Vollfarb IP 2.8-12mm Objektiv Dome Kamera, 40m Weißlicht

Technische Spezifikationen

General

Technology	IP Full Color
Video standard	NTSC, PAL
Image settings	De-Fog, Hallway View, Mirror, ROI (Region Of Interest)
Privacy masking	Ja
Software compatibility	Milestone XProtect, TruVision Navigator, TVRmobile, Web Browser

Camera

Sensor size	1/1.8"
Max. resolution	4 MP
Sensor scan	Progressive
Sensor type	CMOS
Digital S/N ratio	≥ 52 dB
Shutter time	1/3 bis 1/100,000 s

Lighting performance

WDR	130 dB
White light	Yes
White light range	Bis zu 40 m
Digital noise reduction	3D DNR
Color sensitivity	Farbe: 0,0005 Lux @ (F1.0, AGC ON), 0 Lux mit Weißlicht
Infrared (IR)	No

Encoding

Video streams	3
Main stream compression	H.264, H.264+, H.265, H.265+
Sub stream compression	H.264, H.265, MJPEG
Third stream compression	H.264, H.265
Video bit rate	32 Kbps bis 8 Mbps
Main stream resolutions	1280 x 720 (XVGA), 1920 x 1080 (1080p), 2688 x 1520
Sub stream resolutions	1280 x 720 (XVGA), 640 x 360 (nHD), 640 x 480 (VGA)
Third stream resolutions	1280 x 720 (XVGA), 1280 x 960 (720p), 1920 x 1080 (1080p), 640 x 360 (nHD), 640 x 480 (VGA)
Max. resolution @ fps	2688 x 1520 @ 25/30 fps
Begrenzung des dritten Streams	Unterstützt nur bis zu 10 fps

Lens

Lens type	Varifocal motorized
Focal length	2,8 bis 12 mm, horizontaler Blickwinkel 105,4 bis 56,4°, vertikaler Blickwinkel 53,9 bis 31,6°, diagonaler Blickwinkel 131,8 bis 65,1°
f-stop	F1.0
Auto iris	Yes

DORI

Detection	66.8 to 110.4 m
Observation	26.5 to 43.8 m
Recognition	13.4 to 22.1 m
Identification	6.7 to 11 m

Network

Network interface	RJ-45 10/100 Mbps self-adaptive Ethernet interface
Integration	ONVIF Profile G, ONVIF Profile S, ONVIF Profile T
Supported network protocols	802.1x, ARP, Bonjour, DDNS, DHCP, DNS, FTP, HTTP, HTTPS, ICMP, IGMP, IPv4, IPv6, NTP, PPPoE, QoS, RTCP, RTP, RTSP, SMTP, SNMP, SSL/TLS, TCP/IP, UPnP

Audio

Audio compression	G.711alaw, G.711ulaw, G.722.1, G.726, MP2L2, PCM
Audio in	1 Eingang (Line-In), 2-adrige Klemmleiste, max. Eingangsamplitude: 3.3 Vpp, Eingangsimpedanz: 4,7 KΩ, Schnittstellentyp: Nicht-Gleichgewicht
Audio out	1 Ausgang (Line-Out), 2-adrige Anschlussklemme, maximale Ausgangsamplitude: 3,3 Vss, Ausgangsimpedanz: 100 Ω, Schnittstellentyp: Nicht-Gleichgewicht
Audio bit rate	64 Kbps (G.711ulaw/G.711alaw)/16 Kbps (G.722.1)/16 Kbps (G.726)/32 bis 192 Kbps (MP2L2)/8 bis 320 Kbps

Alarm I/O

Alarm inputs	1
Alarm outputs	1 Ausgang (max. 24 VDC/24 VAC, 1 A)
Alarm I/O connection	Klemmleiste

Storage

Local storage type	Integrierter Micro SD/SDHC/SDXC-Kartensteckplatz
Max. SD card capacity	256 GB

Video intelligence

Alarm trigger	HDD error, HDD full, Invalid login, IP address conflict, Motion detection, Network disconnected, Video tampering
Smart event	Advanced motion detection, Face capture, Intrusion detection, Line crossing detection, Motion detection, Region entrance detection, Region exiting detection, Scene change detection
Intelligence options	Personen-/Fahrzeugdetektion nur bei Bewegung, Linienüberquerung, Einbruchserkennung und Ein-/Ausgangserkennung (wenn der VCA-Ressourcenmodus Smart Event aktiviert ist)

TVFC-M01-0403-DOM-G

TruVision 4MP Vollfarb IP 2.8-12mm Objektiv Dome Kamera, 40m Weißlicht

Electrical

Operating voltage	12 VDC ± 25%, 0,9 A, max. 10,8 W, Ø 5,5 mm Koaxial-Netzstecker, Verpolungsschutz, PoE: 802.3af, Klasse 3, 36 V bis 57V, 0,36 A bis 0,23 A, max. 12.9 W
Power consumption	max. 12.9 W

Physical

Physical dimensions	Ø 155 × 152 mm
Net weight	1600 g
Shipping weight	2150 g
Colour	Grey
Material	Aluminium
Form Factor	Dome

Environmental

Impact rating	IK10
Environment	Outdoor
Operating temperature	-30 bis +60°C
Relative humidity	<95% nicht kondensierend
IP rating	IP67

Regulatory

Compliancy	CE, FCC, REACH, RoHS, UL, WEEE

Allgemein

Hinweis zum VCA-Ressourcenmodus	Third Stream und Hallway View sind im Smart Event- und Face Capture-Modus nicht verfügbar. Der Standard-Ereignismodus unterstützt diese Funktionen, deaktiviert aber auch die Optionen zur Klassifizierung von Personen und Fahrzeugen für bestimmte Ereignisse.

Kompatible Produkte

Kategorie	Referenz	Beschreibung
Brackets & Mounts	TVD-CBW	TruVision beslag til vægmontering. Kan kombineres med kameramonteringsskåle TVD-CB2, TVD-CB3, TVD-CB5A, TVD-CB6, TVD-CB7
Brackets & Mounts	TVD-PPB	Abgehängte Deckenhalterung

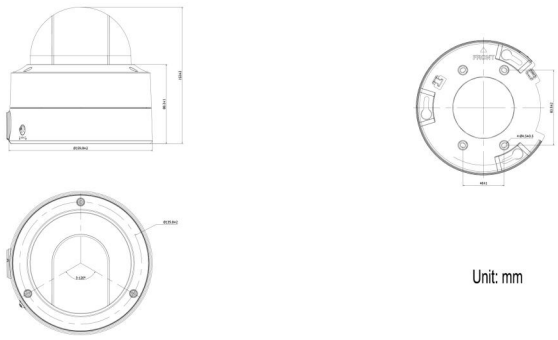

Unit: mm

Als innovatives Unternehmen behält sich Kidde Global Solutions das Recht vor, Produktspezifikationen ohne Ankündigungen zu ändern. Für die aktuellsten Produktspezifikationen, besuchen Sie bitte de.firesecurityproducts.com online oder kontaktieren Sie bitte unsere Vertriebsmitarbeiter.

Last updated on 12 November 2026 - 18:57