EST-S136

Deckeneinbaulautsprecher - Feuertopf aus Metall-Gehäuse - keram. Klemme - 6W, 100V, (Durchmesser 13 cm), Metall-Gehäuse, Weiß, EN54-24

Überblick

Deckeneinbaulautsprecher - Feuertopf aus Metall-Gehäuse - keram. Klemme EST-S106 und EST-S136 sind für Anwendungen konzipiert, die eine minimale Größe bei maximaler Klangqualität erfordern. Ihre Parameter wurden sorgfältig ausgewählt, um den Betriebsanforderungen in den Räumen gerecht zu werden, die dem Nachschall und hoher Luftfeuchtigkeit ausgesetzt sind.

Dank modernster Technologien vereinen die Lautsprecher der Serie EST-S ausgezeichnete akustische Parameter und hohe Ästhetik mit der Beständigkeit gegen mechanische Beschädigungen und wechselnde Witterungsbedingungen. Sie zeichnen sich durch eine einfache und schnelle Installation aus.

Die Qualitätsstandards und Audioeigenschaften wurden durch zahlreiche Tests und Prüfungen bestätigt, bei denen Einrichtungen wie z.B. eine echofeste Kammer, Widerstands- und Integritätstestgeräte sowie Kammern zur Prüfung der Witterungsbeständigkeit und Luftfeuchtigkeit eingesetzt wurden.

Die Notwendigkeit, auch bei leicht installierbaren Brandschutzschirmen die besten akustischen Parameter beizubehalten, war die Idee, die dem Designprozess zugrunde lag. Die Lautsprecher der EST-S-Serie gewährleisten einen ausgewogenen Klang, der für die Übertragung von hoch verständlicher Sprache und zuverlässiger Musikwiedergabe äußerst wichtig ist.

Die an der Decke montierten Lautsprecher der EST-S-Serie fallen durch ihr elegantes Aussehen auf. Der Lautsprecherteil, der nach der Installation sichtbar wird, ist durch Galvanisierung geschützt und mit einer gewöhnlichen und ästhetischen weißen Lackschicht (RAL 9003) überzogen - optional sind auch andere Farben (RAL-Palette) erhältlich.

Die gesamte EST-S-Serie ist mit einer genormten Feuertopf aus Weichstahl ausgestattet und wird mit zwei Kabeldurchführungen mit Gummidurchführungen geliefert. Eine spezielle Vorrichtung für die Montage von Schlingen ermöglicht eine schnelle Installation.

Die Lieferung umfasst die 1 m lange Anschlagschlinge. Unter dem Schirm befinden sich zwei Keramikblöcke und eine feuerfeste Verkabelung, die mit einer Temperaturbegrenzungssicherung gekoppelt ist. Diese Lösung gewährleistet einen 100%igen Schutz der schallübertragenden Leitung vor Unterbrechungen oder Kurzschlüssen, die durch Lautsprecherverbrennungen entstehen können.

Die EST-S-Lautsprecher wurden in strengsten Versuchen bei einer Temperatur von 822°C erfolgreich getestet. Die individuelle Nennleistung wird durch Verbindung mit dem entsprechenden

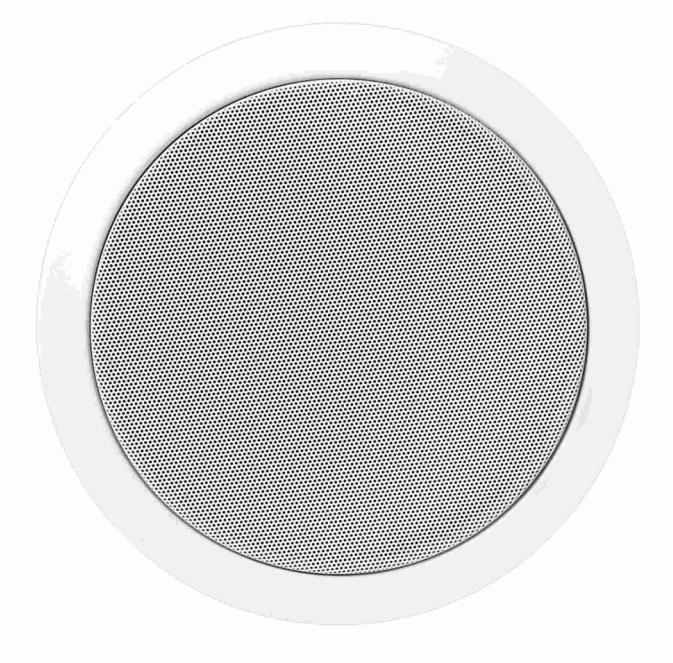

Einzelheiten

- Entspricht EN 54-24
- Konformitätsbescheinigung: 1438-CPR-XXXX
- Minimale Abmessungen
- A- und C-Arbeitsumgebung, ideal für Badezimmer
- Die höchste Ebene des Verstehens sprachlicher Kommunikation
- Elegantes Design
- 6-W-Transformator, der eine präzise Auswahl der Lautsprecherausgangsleistung ermöglicht
- 100% Schutz der Leitung vor Unterbrechungen und Kurzschlüssen bei einer Temperatur von 822°C

Transformatorzweig ausgewählt.

Die Lautsprecher der Serie EST-S, die mit einem Feuertopf und thermischen Schutzvorrichtungen ausgestattet sind, entsprechen vollständig den Normen EN 54-24. Um eine 100-prozentige Übereinstimmung mit den höchsten Qualitätsstandards zu gewährleisten, testen wir unsere Lautsprecher nach den sorgfältigsten Verfahren, die hohe Parameter der Schallemission, Sicherheit und Zuverlässigkeit garantieren.

Trotz der Tatsache, dass unsere Lautsprecher für höchste Zuverlässigkeit unter Brandbedingungen entwickelt wurden, sind sie aufgrund ihrer akustischen Parameter und attraktiven niedrigen Preise in allen Beschallungssystemen erfolgreich.

EST-S136

Deckeneinbaulautsprecher - Feuertopf aus Metall-Gehäuse - keram. Klemme - 6W, 100V, (Durchmesser 13 cm), Metall-Gehäuse, Weiß, EN54-24

Technische Spezifikationen

Physical

Physical dimensions	134 x 113 mm (Ø x H)
Net weight	0.82 kg
Colour	White (RAL 9003)
Mounting type	Spring clamp
Mounting position	Ceiling
Housing material	Steel

Environmental

IP rating	32

Regulatory

Standards	EN54-24

Elektrik

Anschluss 100 V-Leitung nach EN 54-24, W	6 / 3 / 1.5 / 0.75
Anschlüsse 70 V-Leitung, W	3 / 1.5 / 0.75 / 0.37
Transformator-Impedanz, Ω 100 V	1667 / 3333 / 6666 / 13333
Treiber-Impedanz	8 Ω
Effektiver Frequenzbereich	60 bis 20000 Hz
Empfindlichkeit bei 4 m, 1 W	68 dB
SPL bei 4 m, Nennleistung	68 dB
SPL bei 1 m, 1 W, Testsignalbandbreite 300 Hz – 6 kHz	82 dB
SPL bei 1 m, Nennleistung, Testsignalbandbreite 300 Hz - 6 kHz	90 dB
Streuung bei 500 Hz / 1 kHz / 2 kHz / 4 kHz, [°]	180 / 180 / 170 / 90

Relative Luftfeuchtigkeit Betrieb

Umwelttyp / IP-Einstufung gemäß EN 54-24	A, C / IP21C

Physikalisch

Ausschnitt	Ø 106 mm
Für die Überwachung von Gleichstromleitungen	Capacitor
Farbe optional	RAL Palette
Einfaches Modell	

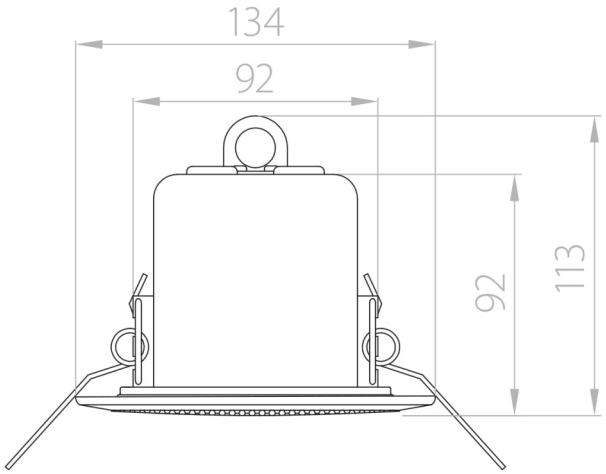

EDWARDS
Built for Resilience

Als innovatives Unternehmen behält sich Kidde Global Solutions das Recht vor, Produktspezifikationen ohne Ankündigungen zu ändern. Für die aktuellsten Produktspezifikationen, besuchen Sie bitte de.firesecurityproducts.com online oder kontaktieren Sie bitte unsere Vertriebsmitarbeiter.