DC108R4.7

Contacto magnético gran potencia de suelo. Apertura operativa máx. 75mm. 2m de cable blindado. EOL 4K7.



DC108R4.7

Contacto magnético gran potencia de suelo. Apertura operativa máx. 75mm. 2m de cable blindado. EOL 4K7.

Especificaciones técnicas

General

Application type	Surface mount
Contact type	4K7 end-of-line resistor

Wired/wireless

Wired-wireless	Wired

Physical

Material	Aluminium

Regulatory

EN50131 grade	Grade 2

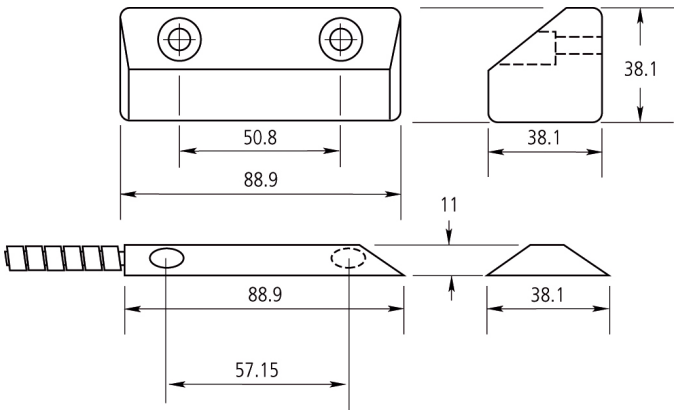

Como empresa innovadora, Kidde Global Solutions se reserva el derecho de modificar las especificaciones de los productos sin previo aviso. Para conocer las últimas especificaciones de los productos, visite la Web de es.firesecurityproducts.com o póngase en contacto con su comercial.

Last updated on 12 November 2026 - 18:57