EST-S136

Altavoz completo de techo para incendios Potencia: 6W, 100V, (diámetro 13 cm)

Visión general

Los altavoces de techo para alarmas contra incendios EST-S106 y EST-S136 están diseñados para aplicaciones que requieren el mínimo tamaño con la máxima calidad de sonido. Sus parámetros han sido cuidadosamente seleccionados para cumplir con los requisitos de funcionamiento en las salas expuestas al ruido posterior y a la alta humedad.

Gracias a las tecnologías más avanzadas, los altavoces de la serie EST-S combinan excelentes parámetros acústicos y una elevada estética con la resistencia a los daños mecánicos y a las condiciones climáticas variables. Se distinguen por su fácil y rápida instalación.

Los estándares de calidad y las características de audio se han confirmado mediante múltiples pruebas y ensayos en los que se han utilizado instalaciones como, por ejemplo, una cámara a prueba de ecos, equipos de pruebas de resistencia e integridad, así como cámaras para pruebas de resistencia a la intemperie y de humedad del aire.

La necesidad de mantener los mejores parámetros acústicos, incluso con pantallas de protección contra el fuego de fácil instalación, fue la idea subyacente al proceso de diseño. Los altavoces de la serie EST-S garantizan un sonido equilibrado, lo que es muy importante para la emisión de un discurso altamente comprensible y una reproducción musical fiable.

La serie de altavoces EST-S montados en el techo destaca por su aspecto elegante. La parte del altavoz que se hace visible después de la instalación está protegida mediante galvanoplastia y cubierta por una capa de pintura blanca común y estética (RAL 9003) - opcionalmente disponible en otros colores (paleta RAL).

Toda la serie EST-S está equipada con una cúpula ignífuga normalizada de acero blando y se suministra con dos pasacables con prensaestopas de goma. La plantilla especial para el montaje de la eslinga facilita una instalación rápida.

El suministro incluye la eslinga de 1 m de longitud. Debajo de la pantalla se encuentran dos bloques cerámicos y un cableado ignífugo con fusible de límite de temperatura. Esta solución garantiza una protección del 100% de la línea de transmisión de sonido contra cualquier rotura o cortocircuito que pueda producirse como consecuencia de la combustión del altavoz.

Los altavoces EST-S han sido probados con éxito mediante los más rigurosos ensayos a la temperatura de 822°C. La potencia individual se selecciona mediante la conexión con la rama del transformador correspondiente.

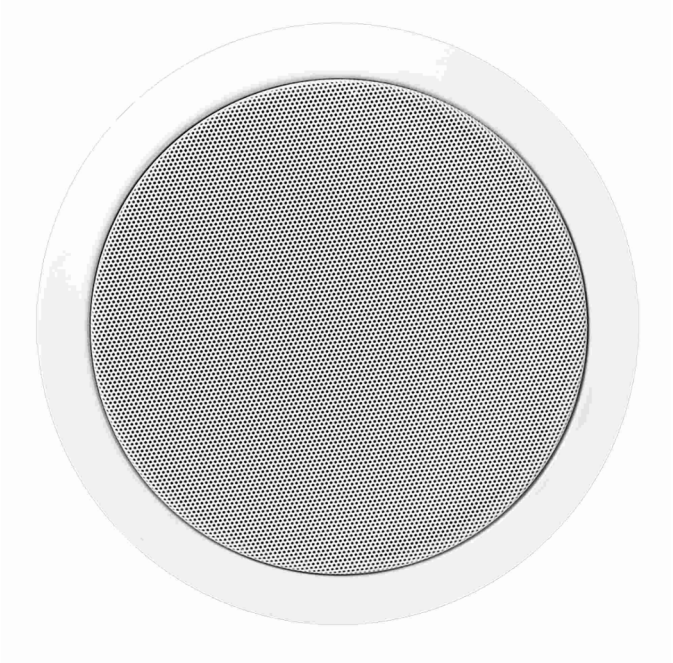

Detalles

- Cumplimiento de la norma EN 54-24
- Certificado de conformidad: 1438-CPR-XXXX
- Dimensiones mínimas
- Entorno de trabajo A y C, ideal para baños
- El más alto nivel de comprensión de la comunicación verbal
- Aspecto elegante
- Transformador de 6 W que permite una selección precisa de la potencia de salida del altavoz
- 100% de protección de la línea contra roturas y cortocircuitos a una temperatura de 822°C

Los altavoces de la serie EST-S, equipados con cúpula ignífuga y protecciones térmicas, cumplen íntegramente las normas EN 54-24. Con el fin de asegurar el 100% de consistencia con los más altos estándares de calidad, probamos nuestros altavoces siguiendo los procedimientos más meticulosos que garantizan altos parámetros de emisión de sonido, seguridad y fiabilidad.

A pesar de que nuestros altavoces están diseñados para la máxima fiabilidad en condiciones de incendio, sus parámetros acústicos y sus atractivos precios bajos hacen que tengan éxito en todos los sistemas de megafonía.

EST-S136

Altavoz completo de techo para incendios Potencia: 6W, 100V, (diámetro 13 cm)

Especificaciones técnicas

Physical

Physical dimensions	134 x 113 mm (Ø x H)
Net weight	0.82 kg
Colour	White (RAL 9003)
Mounting type	Spring clamp
Mounting position	Ceiling
Housing material	Steel

Environmental

IP rating	32

Regulatory

Standards	EN54-24

Eléctrico

Tomas de corriente de 100 V según la norma EN 54-24, W	6 / 3 / 1.5 / 0.75
Tomas de corriente Línea de 70 V, W	3 / 1.5 / 0.75 / 0.37
Impedancia del transformador, Ω 100 V	1667 / 3333 / 6666 / 13333
Impedancia del conductor	8 Ω
Gama de frecuencias efectivas	60 a 20000 Hz
Sensibilidad a 4 m, 1 W	68 dB
SPL a 4 m, Potencia nominal	68 dB
SPL a 1 m, 1 W, ancho de banda de la señal de prueba 300 Hz - 6 kHz	82 dB
SPL a 1 m, potencia nominal, ancho de banda de la señal de prueba 300 Hz - 6 kHz	90 dB
Dispersión a 500 Hz / 1 kHz / 2 kHz / 4 kHz, [°]	180 / 180 / 170 / 90

Medio ambiente

Tipo de entorno / Clasificación IP según la norma EN 54-24	A, C / IP21C

Físico

Recorte	Ø 106 mm
Para la supervisión de la línea de DC	Condensador
Color opcional	Paleta RAL
Modelo Ease	

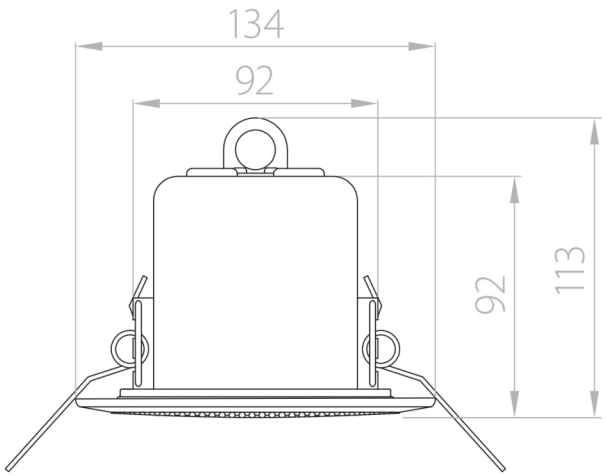

EDWARDS
Built for Resilience

Como empresa innovadora, Kidde Global Solutions se reserva el derecho de modificar las especificaciones de los productos sin previo aviso. Para conocer las últimas especificaciones de los productos, visite la Web de es.firesecurityproducts.com o póngase en contacto con su comercial.

Last updated on 12 November 2026 - 18:57