DC108R4.7

Gate and roller shutter sensor with 4K7 end of line resistor



DC108R4.7

Gate and roller shutter sensor with 4K7 end of line resistor

Spécifications techniques

General

Application type	Surface mount
Contact type	4K7 end-of-line resistor

Wired/wireless

Wired-wireless	Wired

Physical

Material	Aluminium

Regulatory

EN50131 grade	Grade 2

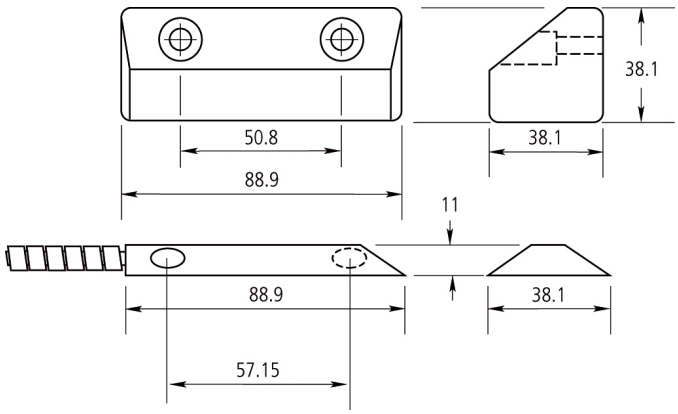

En tant que société d'innovation, Kidde Global Solutions se réserve le droit de modifier les spécifications des produits sans préavis. Pour les dernières spécifications du produit, visitez le site web be.firesecurityproducts.com ou contactez votre représentant commercial.

Last updated on 12 November 2026 - 18:57