EST-S136

Diffusore acustico da soffitto a plafone Potenza: 6W, 100V, (diametro 13 cm)

Panoramica

I diffusori acustici da soffitto S106 e S136 sono progettati per applicazioni che richiedono dimensioni minime con la massima qualità del suono. I loro parametri sono stati attentamente selezionati per soddisfare i requisiti operativi nei locali esposti a rumore e umidità elevata.
I diffusori acustici della serie EST-S combinano eccellenti parametri acustici e una elegante estetica mantenendo una buona resistenza ai danni meccanici e alle diverse condizioni ambientali. Si distinguono inoltre per l'installazione semplice e rapida.
Gli standard di qualità e le caratteristiche audio sono state confermate attraverso molteplici test e prove in camera anecoica e per mezzo di apparecchiature per verifiche di resistenza e integrità, nonché attraverso camere per prove ambientali agli agenti atmosferici e all'umidità dell'aria.
La necessità di mantenere i migliori parametri acustici, anche con schermi antincendio facilmente installabili, è stata l'idea alla base del processo di progettazione. I diffusori acustici della serie S assicurano un suono bilanciato estremamente importante nella diffusione di messaggi vocali e nella riproduzione di musica.
La serie di diffusori acustici S si evidenziano per il design elegante. La parte del diffusore, visibile dopo l'installazione, è protetta galvanicamente e verniciata di bianco (RAL 9003) - opzionalmente sono disponibili altri colori (palette RAL).
L'intera serie EST-S è dotata di una cupola antincendio standardizzata in acciaio dolce ed equipaggiata di due ingressi cavi in gomma. La costruzione speciale ne facilita l'installazione.
Il diffusore viene fornito di una fune di sicurezza lunga 1 m. Sotto lo schermo del diffusore sono presenti i morsetti ceramici, i cavi antifiamma e il fusibile termico. Questa soluzione garantisce la protezione al 100% della linea di trasmissione audio da eventuali interruzioni o cortocircuiti che possono verificarsi in una condizione di incendio.
I diffusori acustici EST-S sono stati testati con successo mediante prove rigorose alla temperatura di 822 °C. La potenza nominale del diffusore viene selezionata mediante i ponticelli presenti sul trasformatore interno.
Gli altoparlanti della serie S sono dotati di una cupola antincendio, delle protezioni termiche e sono interamente conformi alla norma EN 54-24. Al fine di garantire il rispetto al 100% ai più elevati standard di qualità, testiamo i nostri altoparlanti seguendo le procedure più meticolose che garantiscono alti parametri di emissione sonora, sicurezza e affidabilità.

A dispetto del fatto che i nostri altoparlanti sono progettati per la massima affidabilità in condizioni di incendio, i loro parametri acustici e i prezzi competitivi li rendono di successo in ogni applicazione di diffusione sonora al pubblico.

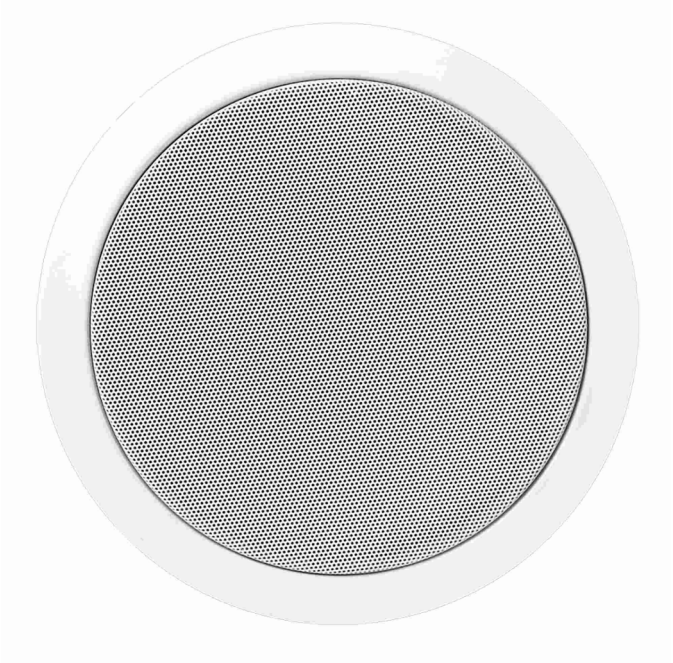

Dettagli

- Conforme alla EN 54-24
- Certificato di conformità: 1438-CPR-XXXX
- Dimensioni minime
- Condizioni ambienti A e C, ideale per le applicazioni nei bagni
- Ottima riproduzione della comunicazione verbale
- Design elegante
- Il trasformatore 6 W permette una precisa selezione della potenza del diffusore acustico
- Protezione al 100% della linea dall'apertura e cortocircuito alla temperatura di 822°C

EST-S136

Diffusore acustico da soffitto a plafone Potenza: 6W, 100V, (diametro 13 cm)

Specifiche tecniche

Physical

Colour	White (RAL 9003)
Mounting type	Spring clamp
Mounting position	Ceiling
Housing material	Steel

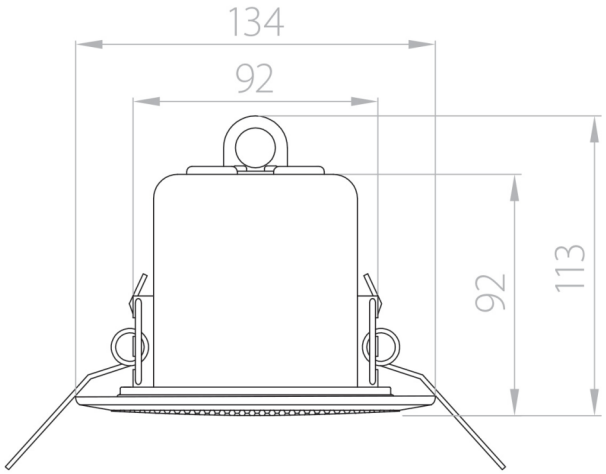

EDWARDS
Built for Resilience

In quanto azienda in continua innovazione, Kidde Global Solutions si riserva il diritto di modificare le specifiche del prodotto senza preavviso. Per avere informazioni sempre aggiornate, visita it.firesecurityproducts.com online o contatta il tuo riferimento commerciale.

Last updated on 12 November 2026 - 18:57