DC101S60

Magnetkontakt Aufbau, weiss 6 Meter

DC101S60 Magnetkontakt mit 6 m Anschlußkabel

Aufbaumagnetkontakt für den Einsatz im privaten und gewerblichen Bereich bis VDS Klasse "B". VdS Nummer: G 191501



Einzelheiten

- Aufbaumontage mit Anschlusskabel 6m
- Reedkontakt und Magnet werden parallel zueinander montiert
- nicht für den Einbau in feromagnetischen Materialien bestimmt
- nur Schrauben aus antimagnetischen Materialien dürfen verwendet werden
- VDS Nr. G191501

DC101S60

Magnetkontakt Aufbau, weiss 6 Meter

Technische Spezifikationen

General

Anwendungsart	Oberflächenmontage
Kontaktart	NC

Wired/wireless

Kabelgebunden / drahtlos	Verdrahtet

Regulatory

EN50131 Klasse	Klasse 2

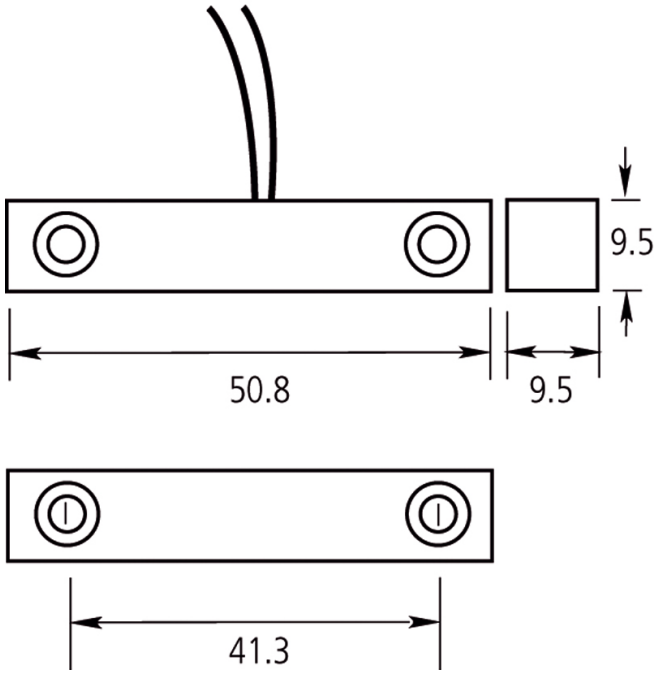

Als innovatives Unternehmen behält sich Kidde Global Solutions das Recht vor, Produktspezifikationen ohne Ankündigungen zu ändern. Für die aktuellsten Produktspezifikationen, besuchen Sie bitte de.firesecurityproducts.com online oder kontaktieren Sie bitte unsere Vertriebsmitarbeiter.