EST-S206B_BL

Altavoces de instalación rápida montados en el techo Versión negra

Visión general

El altavoz EST-S206B de alarma contra incendios montado en el techo está diseñado para operaciones con altos niveles acústicos y la mayor reducción en el suministro de energía. La alta eficiencia real de banda ancha garantiza la mejor comprensión de los mensajes verbales. Sus parámetros han sido cuidadosamente seleccionados para cumplir con las aplicaciones de cielo raso suspendido, tanto a una distancia estándar como considerablemente elevada del techo al piso.



Gracias a las tecnologías más avanzadas, el altavoz EST-S206B combina excelentes parámetros acústicos y alta estética con resistencia a daños mecánicos. Se distingue por una instalación fácil y rápida.

Los estándares de calidad y las características de audio se han confirmado a través de múltiples pruebas y ensayos que emplean instalaciones como, por ejemplo, Cámara a prueba de eco, equipo de prueba de resistencia e integridad.

El altavoz EST-S206B asegura un sonido equilibrado que es extremadamente importante en la emisión de un habla muy comprensible.

El altavoz EST-S206B se destaca gracias a su aspecto elegante. La parte del altavoz que se hace visible después de la instalación está cubierta por una pintura blanca común y estética (RAL 9003) - opcionalmente disponible en otros colores (paleta RAL).

EST-S206B está equipado con una cúpula cortafuegos estandarizada hecha de acero blando y se suministra con dos penetraciones de cable con prensaestopas de goma. La plantilla especial para el montaje de eslingas facilita la instalación rápida. Los bloques de cerámica y el cableado ignífugo junto con el fusible de límite de temperatura se encuentran dentro del domo contra incendios.

La potencia nominal individual se selecciona mediante la conexión con la rama de transformador correspondiente.

El altavoz EST-S206B equipado con cúpula cortafuegos y protecciones térmicas cumple íntegramente con las normas EN 54-24. Con el fin de garantizar una coherencia del 100% con los más altos estándares de calidad, probamos nuestro altavoz siguiendo los procedimientos más meticulosos que garantizan altos parámetros de emisión de sonido, seguridad y confiabilidad.

A pesar de que nuestro altavoz está diseñado para la máxima fiabilidad en condiciones de incendio, sus parámetros acústicos y sus atractivos precios reducidos los hacen exitosos en todos y cada uno

Detalles

- Cumplimiento de EN 54-24
- Certificado de conformidad: 1438-CPR-0605
- Cumplimiento de la norma BS5839-8 (protección térmica)
- El nivel más alto de comprensión de la comunicación verbal.
- Looks elegantes
- Transformador de 6 W que permite una selección precisa de la potencia de salida del altavoz
- 100% de protección de la línea contra roturas y cortocircuitos

de los sistemas de megafonía.

EST-S206B_BL

Altavoces de instalación rápida montados en el techo
Versión negra

Especificaciones técnicas

Physical

Physical dimensions	199 x 115 mm (Ø x H)
Net weight	1.1 kg
Colour	Schwarz
Mounting type	Abrazadera de resorte
Mounting position	Techo
Housing material	Stahl

Environmental

IP rating	IP32C

Regulatory

Standards	EN54-24

Eléctricas

Tomas línea de 100 V según EN 54-24, W	6 / 3 / 1.5 / 0.75
Tomas línea 70 V, W	3 / 1.5 / 0.75 / 0.375
Impedancia del transformador, Ω 100 V	1667 / 3333 / 6667 / 13333
16 / 5000 Resultados de traducción Impedancia del controlador	8 Ω
Rango de frecuencia efectivo	120 hasta 20000 Hz
Sensibilidad a 4 m, 1 W	81 dB
23 / 5000 Resultados de traducción SPL a 4 m, potencia nominal	88 dB
SPL a 1 m, 1 W, ancho de banda de la señal de prueba 300 Hz - 6 kHz	93 dB
SPL a 1 m, potencia nominal, ancho de banda de la señal de prueba 300 Hz - 6 kHz	101 dB
49 / 5000 Resultados de traducción Dispersión a 500 Hz / 1 kHz / 2 kHz / 4 kHz, [°]	180 / 180 / 95 / 70

Medioambiental

Tipo ambiental / Clasificación IP según EN 54-24	A / IP21C

Físicas

Orificios de entrada	Ø 175 mm

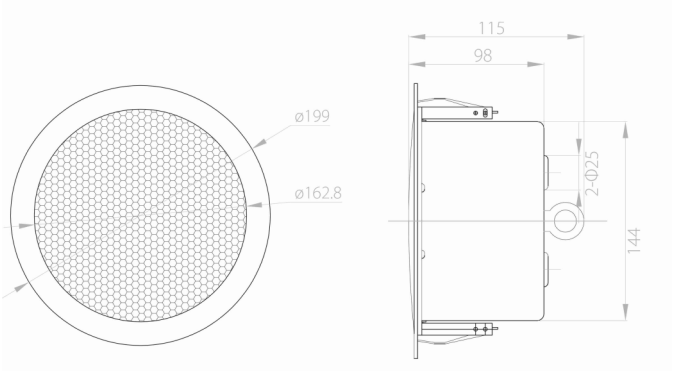

Como empresa innovadora, Kidde Global Solutions se reserva el derecho de modificar las especificaciones de los productos sin previo aviso. Para conocer las últimas especificaciones de los productos, visite la Web de es.firesecurityproducts.com o póngase en contacto con su comercial.

Last updated on 12 November 2026 - 18:57