EST-W6_BL

Altavoz de fuego estético de pared Potencia: 6W, 100V Versión negro

Visión general

El EST-W6 es un elegante altavoz multifunción diseñado para garantizar los más altos parámetros acústicos. Su sólida carcasa ofrece una eficaz protección contra los actos de vandalismo. El altavoz puede montarse en la pared o en el techo. Además, el EST-W6 puede fijarse como altavoz empotrado, por lo que es una solución ideal para salas en las que el factor estético juega un papel importante.

El altavoz ofrece una regulación de potencia ajustable a través de la conectividad con las tomas de transformadores aplicables, lo que permite una presión acústica adecuada (el nivel de sonido) dentro de las áreas de emisión de sonido de forma adecuada a las condiciones acústicas existentes en dichas áreas.



Detalles

- Certificado de conformidad expedido por la CNBOP: 1438-CPR-XXXX
- Cumplimiento de la norma BS5839-8 (protección térmica)
- Montaje excepcionalmente fácil y rápido
- Diseño moderno y elegante
- Sonido de alta calidad tanto de la voz como de la música
- Ideal para el montaje en la pared o dentro de la pared

EST-W6_BL

Altavoz de fuego estético de pared Potencia: 6W, 100V Versión negro

Especificaciones técnicas

Electrical

Power consumption	6 W
Output level	84 dB

Physical

Physical dimensions	260 x 180 x 80 mm (W x H x D)
Net weight	2.3 kg
Colour	Schwarz
Mounting type	Montaggio vite / bullone, Wandmontage
Mounting position	Parete
Housing material	Stahl

Environmental

Operating temperature	-10°C / 55°C
IP rating	32

Regulatory

Standards	EN54-24 BS5839-8 protección térmica 1438-CPR-0675 DC-UAE-0135

Eléctrico

Tomas de corriente de 100 V según la norma EN 54-24, W	6 / 3 / 1.5 / 0.75
Tomas de corriente Línea de 70 V, W	3 / 1.5 / 0.75 / 0.375
Impedancia del transformador, Ω	1667 / 3333 / 6667 / 13333
Impedancia del conductor	8 Ω
Gama de frecuencias efectivas	120-20 000 Hz
Sensibilidad a 4 m, 1 W	80 dB
SPL a 4 m, Potencia nominal	87 dB
SPL a 1 m, 1 W, ancho de banda de la señal de prueba 300 Hz - 6 kHz	94 dB
SPL a 1 m, potencia nominal, ancho de banda de la señal de prueba 300 Hz - 6 katz	101 dB
Dispersión a 500 Hz / 1 kHz / 2 kHz / 4 kHz, [°]	180 / 180 / 163 / 80

Medio ambiente

Tipo de entorno / Clasificación IP según la norma EN 54-24	A / IP21C

Físico

Opcional para la supervisión de la línea de DC	Condensador
Modelo Ease	

Productos compatibles

Categoría	Referencia	Descripción
Speakers	ABT-W6-BOX	Rahmen für Unterputz- Montage
Speakers	ABT-W6-FRAME	Rahmen für Trockenbau- Montage

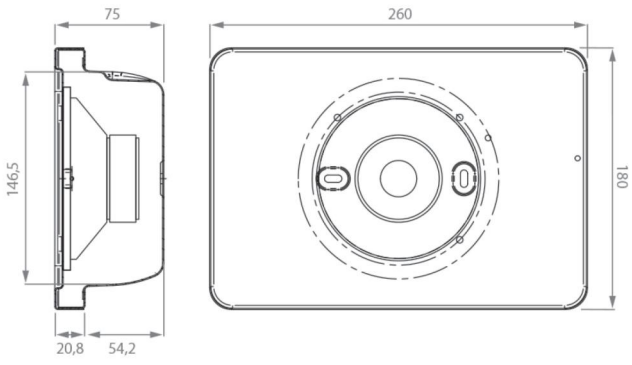

EDWARDS
Built for Resilience

Como empresa innovadora, Kidde Global Solutions se reserva el derecho de modificar las especificaciones de los productos sin previo aviso. Para conocer las últimas especificaciones de los productos, visite la Web de es.firesecurityproducts.com o póngase en contacto con su comercial.

Last updated on 12 November 2026 - 18:57